smipack

HA Series

Manigliatrici automatiche

Automatic handle applicators

Poseuses automatiques de poignées

IT EN FR

Le macchine della serie HA sono applicatrici automatiche di maniglie su fardelli avvolti in film termoretraibile, su scatole di cartone, briks, rotoli di carta o prodotti confezionati in altri imballi dalla consistenza rigida.

La serie HA può anche funzionare in modalità "passaggio libero", permettendo ai pacchi di passare senza che vengano applicate le maniglie. La serie HA può applicare diversi tipi di maniglie accoppiate al nastro adesivo trasparente:

- in cartoncino pretagliato
- bobine di nastro adesivo pre-manigliato
- maniglie su bobina in carta o polipropilene

I modelli disponibili sono attualmente 4, differenti per la loro velocità: HA 25, HA 40, HA 60, HA 80. Essi consentono, rispettivamente, una produzione fino a 25, 40, 60, 80 pacchi per minuto -PPM-, in funzione delle dimensioni del pacco.

Le HA sono configurabili per essere utilizzate su linee a singola o a doppia pista.

The HA automatic handle applicators can apply handles on shrink film packs, cardboard cases, briks, paper rolls or any type of rigid packs.

In addition products can pass through the HA handle applicators without any handle being applied on them. The HA series can apply different types of handles, joined to a transparent adhesive tape and made from:

- precut cardboard labels
- pre-handled adhesive tape reels
- paper and polypropylene handles on reel

At the moment, 4 models are available, differing in their speed: HA 25, HA 40, HA 60, HA 80. They grant, respectively, outputs up to 25, 40, 60, 80 packs per minute -PPM-, considering the pack dimensions.

All HA models can be configured to be placed in lines with single or double lane.

Les machines de la série HA sont des poseuses de poignées automatiques sur des fardeaux emballés avec du film thermorétractable, sur des boîtes en carton, sur des briks, sur des rouleaux de papier ou sur d'autres paquets rigides.

La série HA peut même fonctionner en modalité "passage libre", de façon que les paquets puissent passer sans l'application de la poignée. La série HA peut appliquer différents types de poignées combinées au ruban adhésif transparent:

- en carton pré-coupé
- bobines de ruban adhésif pré-poigné
- poignées sur bobine en papier ou polypropylène

Il y a 4 modèles maintenant disponibles, différents selon leur vitesse: HA 25, HA 40, HA 60, HA 80. Ils consentent, respectivement, une production jusqu'á 25, 40, 60, 80 paquets par minute -PPM-, en fonction des dimensions du paquet.

Les machines HA sont configurables pour être placées en lignes de production avec simple ou double piste.

Principali caratteristiche

- Struttura monoblocco in acciaio
- Protezioni d'acciaio e pannelli mobili in lexan
- Nastro cadenziatore in ingresso con catene in materiale termoplastico ad alto coefficiente d'attrito, rivestito in gomma
- Magazzino supporto centrale maniglia per etichette di cartoncino in singoli pezzi, con capacità da 2.000/5.000 pezzi
- Porta bobina motorizzati con bloccaggio pneumatico e tensionamento nastro adesivo tramite ruota motorizzata controllata da Encoder ed Inverter
- Applicazione e taglio maniglia gestiti pneumaticamente
- Sistema di controllo FLXMOD® dotato di:
  - Pannello di comando LCD grafico 4,3"
  - PLC
  - sezione di potenza e di controllo composta da:
    - Inverter
    - moduli di comando IN/OUT (ingresso/uscita) a 16 ingressi/uscite digitali
    - moduli di comando ingressi analogici

Main features

- Mono-block frame made of steel
- Steel safety guards and sliding doors in lexan
- Rubber-coated spacing infeed conveyor, with chains made of a thermoplastic material providing a high friction coefficient
- Handle central support magazine for single cardboard labels, with capacity from 2,000/5,000 pieces
- Motorized reel support with pneumatic locking and automatic tensioning of the adhesive tape by a motorised wheel controlled by Encoder and Inverter
- Handle application and cutting managed pneumatically
- FLXMOD® control system equipped with:
  - 4.3" graphic LCD control panel
  - PLC
  - power and control section made up of:
    - Inverter
    - IN/OUT (Input/Output) command modules with 16 digital inputs/outputs
    - analog inputs command modules

Caractéristiques principales

- Structure mono-bloc en acier
- Protections en acier et panneaux mobiles en lexan
- Convoyeur séparateur du produit en entrée avec des chaînes thermoplastiques à haut coefficient de friction, revêtu en caoutchouc
- Magasin support central des poignées pour des étiquettes individuelles en carton, avec une capacité de 2.000/5.000 pièces
- Porte bobine motorisés avec blocage pneumatique et mise sous tension automatique du ruban adhésif par une roue motorisée contrôlée par Encoder et Inverter
- Application et coupage des poignées gérés pneumatiquement
- Système de contrôle FLXMOD® pourvu de:
  - Panneau de commande graphique à cristaux liquides 4,3"
  - PLC
  - Section de puissance et de contrôle se composant de:
    - variateur
    - modules de commande IN/OUT (entrée/sortie) à 16 entrées/sorties numériques
    - modules de commande entrées analogiques

Funzioni principali

- Cambio formato semplice e rapido
- Dimensione pacco programmabile da pannello di controllo
- Controllo presenza maniglia su nastro
- Controllo presenza maniglia su pacco
- Regolazione elettronica lunghezza maniglie
- Sistema autoregolante applicazione maniglia
- Bobina nastro adesivo situata sul fronte macchina
- Fermo macchina automatico ad esaurimento bobina nastro adesivo
- Fermo macchina automatico ad esaurimento etichette
- Controllo funzioni da console LCD grafico 4,3" come:
  - stato macchina in tempo reale
  - programmazione operazioni
  - memorizzazione sino a 20 differenti formati
  - scelta lingua operatore

Main functions

- Easy and quick format change
- Pack size programmable from control panel
- Handle detection system on tape
- Handle detection system on pack
- Electronic adjustment of the handle length
- Self-adjusting handle application system
- Adhesive tape reel located in the front of the machine
- Automatic machine stop when the adhesive tape reel ends
- Automatic machine stop when handles end
- Control of the machine functions from the LCD 4.3" graphic E.g.:
  - machine status in real time
  - operations setting and programming
  - storage of up to 20 different pack collations
  - selection of operator's language

Fonctions principales

- Changement de format facile et rapide
- Dimensions du paquet programmables par panneau de commande
- Contrôle présence de la poignée sur le ruban
- Contrôle présence de la poignée sur le paquet
- Réglage électronique de la longueur des poignées
- Système auto-adaptatif d'application des poignées
- Bobine de ruban adhésif, située au front de la machine
- Arrêt automatique de la machine quand la bobine de ruban adhésif est finie
- Arrêt automatique de la machine quand les poignées sont finies
- Contrôle des fonctions suivantes depuis la console LCD à cristaux liquides 4,3":
  - état de la machine en temps réel
  - programmation des opérations
  - mémorisation jusqu'à 20 formats différents
  - choix de la langue de l'opérateur

PEPSI
18 LATAS

smipack HA25

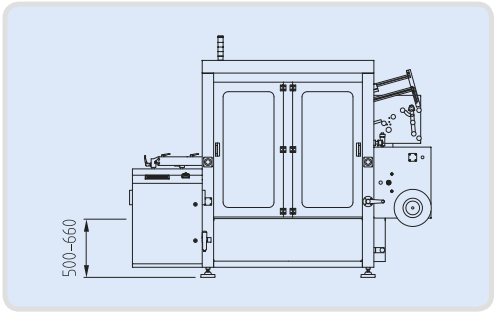
500-660

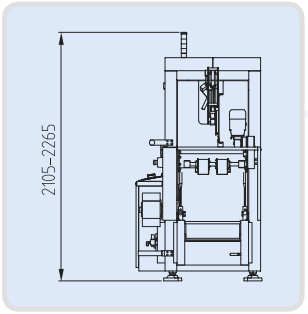
2105-2265

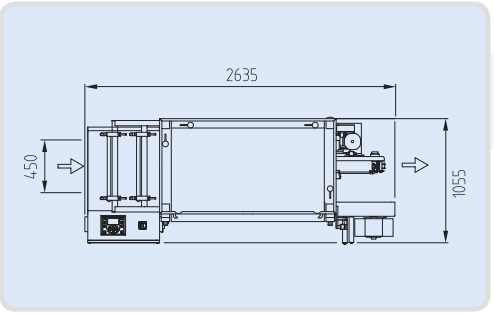
2635
450
1055

SAINSBURY'S
TONIC WATER

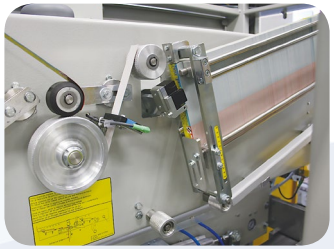

smipack HA40

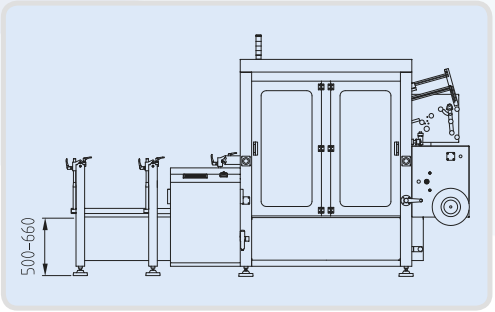
500–660

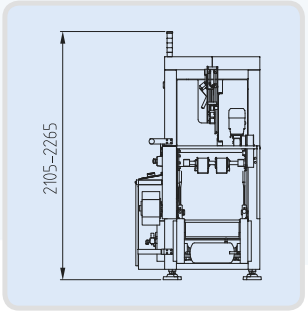
2105–2265

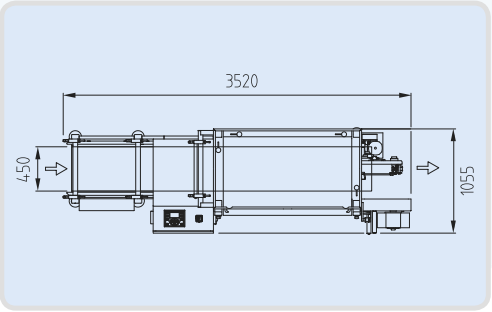
3520
450
1055

smipack HA60

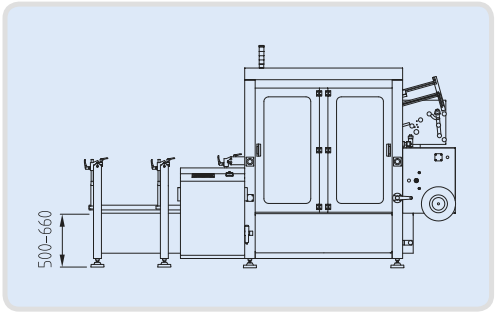
500–660

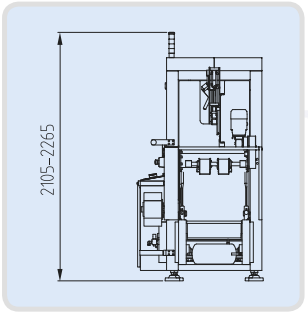
2105–2265

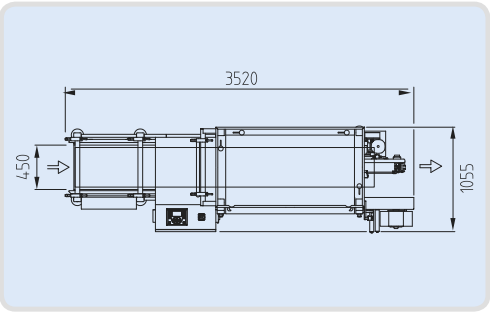
3520
450
1055

MONTAGNE

Eau de Source
6 x 1,5 l

Sant Aniol

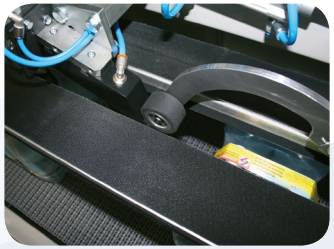

smipack HA80

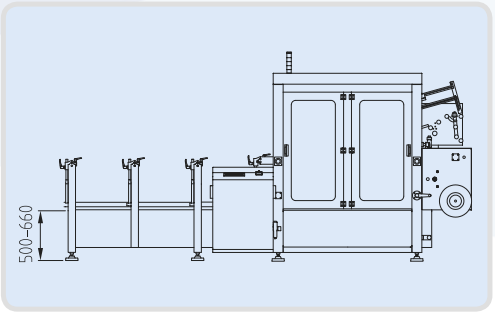
500–660

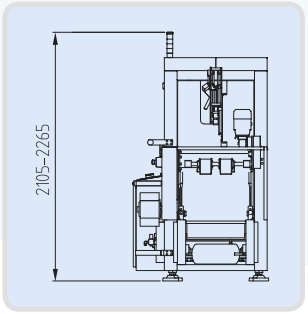
2105–2265

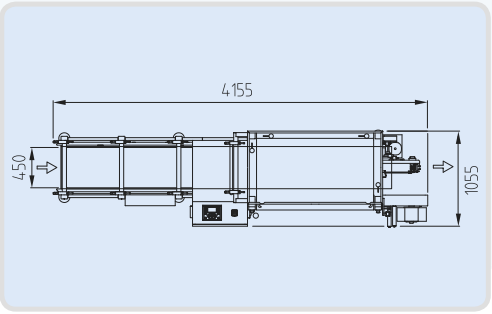
4155
450
1055

Arricchendosi del nuovo optional **"maniglie su bobina"**, le manigliatrici SMIPACK diventano ancora più versatili permettendo l'utilizzo di bobine di nastro, in carta o in polipropilene. In questo caso la macchina effettua il taglio e l'applicazione automatica del nastro di carta o polipropilene sul nastro adesivo in alternativa all'utilizzo del cartoncino pretagliato o della bobina di nastro pre-manigliato.

Il nastro delle bobine in carta o in polipropilene può essere colorato uniformemente oppure provvisto di stampe pubblicitarie, disegni, loghi etc., con apposite tacche di riferimento qualora ci sia l'esigenza di centrare queste stampe rispetto alla lunghezza dell'etichetta.

Questo optional, data la capienza della bobina, permette di ridurre i tempi morti in fase di produzione e di poter fare la maniglia con lunghezza superiore ai tradizionali 250 mm garantiti dal cartoncino pretagliato.

Thanks to the new optional **"handles on reel"**, SMIPACK handle-applicators are even more versatile, allowing to use also paper and polypropylene tape reels. In this case the paper or polypropylene reel is cut and applied onto the adhesive tape, as an alternative to pre-cut cardboard or pre-handled adhesive tape.

The paper or polypropylene reel can be solid coloured or printed with advertising material, drawings, logos and so on; it must bear cut reference marks if the printing needs to be centered according to the lenght of the label.

As this device supports large reel diameters, waiting times are reduced and longer handles - over 250 mm - can be applied if compared with pre-cut carboard labels.

Grâce au nouveau optional **"poignées sur bobine"**, les poseuses de poignées SMIPACK deviennent plus flexibles, permettant l'utilisation de bobines de ruban en papier ou en polypropylène. Dans ce cas, la machine coupe le ruban en papier ou en polypropylène et l'applique automatiquement sur le ruban adhésif, au lieu d'utiliser le carton pré-coupé ou la bobine de ruban pré-poigné.

Le ruban des bobines en papier ou polypropylène peut être coloré uniformément ou bien imprimé avec des images publicitaires, dessins ou logos, avec des spots de repère, en cas de nécessité de centrer les images par rapport à la longueur de l'étiquette.

Etant donné la capacité de la bobine, cet optional permet de réduire les temps morts en phase de production et de réaliser des poignées de longueur supérieure aux 250 mm traditionnels, garantis par le carton pré-coupé.

Altro optional importante per aumentare la flessibilità della macchina, è rappresentato dai "**Tappeti di trasporto laterale**".

Questo dispositivo è stato progettato per consentire il buon funzionamento della manigliatrice anche quando non è possibile garantire la giusta pressione sui prodotti attraverso le cinghie dei nastri superiori e quando si deve lavorare prodotti con larghezza fronte marcia inferiore a 90 mm fino ad un minimo di 60 mm.

Particolarmente adatto per cartoni, tetrapack, sacchetti di farina, zucchero e in generale per prodotti con fronte marcia stretto.

The machine versatility is enhanced by the optional accessory "**Lateral transport belts**".

This devise has been designed to ensure top-level performance when the upper belts guides can't provide adequate pressure on the products, or when the product leading side width is shorter than 90 mm, down to a minimum width of 60 mm.

It is particularly suitable for cardboards, tetrapacks, bags of flour, sugar and in general for products with narrow leading side.

Un autre accéssoire optionnel important qui permet d'augmenter la flexibilité de la machine est représenté par les "**Tapis de transport latéral**".

Ce dispositif a été conçu pour permettre le bon fonctionnement de la poseuse de poignées même quand il n'est pas possible de garantir la juste pression sur les produits au moyen des chaînes des convoyeurs supérieurs et qu'il faut emballer des produits avec largeur de front inférieure à 90 mm jusqu'à 60 mm minimum.

Il est particulièrement adapte pour les cartons, Tetrapack, sacs de farine, sucre et en général pour les produits avec front marche étroit.

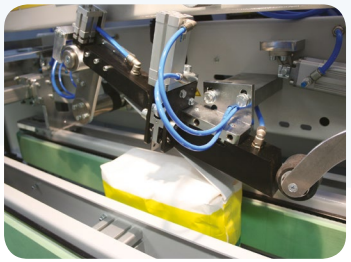

Specifiche tecniche Technical specifications Spécifications techniques		HA25	HA40	HA60	HA80
Alimentazione elettrica Power supply Alimentation électrique	V Hz	380 - 415 3PH+N+PE 50/60	380 - 415 3PH+N+PE 50/60	380 - 415 3PH+N+PE 50/60	380 - 415 3PH+N+PE 50/60
Potenza elettrica Installed power Puissance électrique	W	1220	2030	2030	2400
Pressione aria Air pressure Pression de l'air	Bar	6	6	6	6
Aria richiesta Required air Air exigé	Nl/min.	150	177	215	250
Produzione fino a Output up to Production jusqu'à	ppm	25*	40*	60*	80*

Caratteristiche tecniche etichette per HA Technical specifications for HA labels Caractéristiques techniques des étiquettes pour HA	PREFUSTELLATE DIE-CUT CARDBOARD HANDLES POIGNEES EN CARTON	PREMANIGLIATE PRE-HANDLED PRE-POIGNEES	SU BOBINA REEL FED SUR BOBINE	
Materiale / Material / Matériel	carta neutra o stampata neutral or printed paper papier neutre ou imprimé	carta neutra o stampata neutral or printed paper papier neutre ou imprimé	carta neutra o stampata neutral or printed paper papier neutre ou imprimé	polipropilene colorato e stampato coloured and printed polypropylene polypropylène coloré et imprimé
Spessore / Thickness / Epaisseur	0.2 - 0.5 mm	0.2 - 0.5 mm		120 µm
Grammatura / Basic weight / Grammage	200 - 220 g/m2	90 - 120 g/m2	80 - 120 g/m2	
Larghezza / Width / Largeur	25 mm	25 mm	25 mm	25 mm
Lunghezza / Length / Longueur	min. 150 mm /max. 250 mm	min. 150 mm /max. 300 mm	min. 100 mm / max. 500 mm	min. 100 mm / max. 500 mm
Senso della fibra / Sense of fiber / Sens de la fibre	lato lungo / long side / côté long	lato lungo / long side / côté long	lato lungo / long side / côté long	lato lungo / long side / côté long
Carico di rottura (in funzione delle dimensioni del pacco) Tensile strength (depending on the pack dimensions) Charge de rupture (en fonction des dimensions du paquet)				100 (N/25 mm)
Allungamento / Stretching / Allongement				25%
Lunghezza nastro su spoletta Tape length on reel Longueur du ruban sur bobine			3500 m	3500 m
Diametro max. esterno spoletta Reel maximum external diameter Diamètre max. externe de la bobine			350 mm	350 mm
Diametro interno spoletta (manicotto) Reel minimum core diameter (sleeve) Diamètre interne de la bobine (manchon)			6"	6"
Larghezza max. spoletta / Reel maximum width / Largeur max. de la bobine			180 mm	180 mm
Capacità magazzino (pezzi) Stock capacity (pieces) Capacité du magasin (pièces)	2000 / 5000	-	7000 / 35000	7000 / 35000
Stampa / Printing / Impression	flessografica / flexo / flexographique	flessografica / flexo / flexographique	flessografica / flexo / flexographique	

* ppm (pacchi per minuto). La velocità indicata può variare in funzione delle dimensioni del prodotto e del formato del pacco.
* ppm (packs per minute). The stated speed can change according to the product size and the pack collation.
* ppm (paquets par minute). La vitesse indiquée peut changer selon les dimensions du produit et du format du paquet.

DIMENSIONI PACCO / PACK SIZE / DIMENSIONS DU FARDEAU

Con applicazione maniglia

Handle application

Avec application de la poignée

mm	MIN.	MAX.
Y	100***	440
X	80**	500**
H	100****	400

Con dispositivo opzionale "Tappeti di trasporto laterale"

With optional device "Lateral transport belts"

Avec dispositif optionnel "Tapis de transpor latéral"

mm	MIN.	MAX.
Y	60**	200**
X	80**	500
H	200	400

Per tutte le manigliatrici proposte nel catalogo sono disponibili vari accessori, in base alle differenti esigenze di lavorazione, che vi verranno dettagliatamente specificati in fase di offerta e che sono riportati nel nostro listino prezzi.

For all the handlers shown in the catalogue various accessories are available, depending on the different working exigencies, which will be described in detail in the offer and that are included in our price list.

Pour toutes les poseuses présentées dans le catalogue plusieurs accessoires sont disponibles, selon les différentes nécessités de travail, qui vous seront décrits en détail dans l'offre et qui sont inclus dans notre liste de prix.

Caratteristiche tecniche nastro adesivo e bobine premanigliate Adhesive tape and pre-handled reels technical features Caractéristiques techniques du ruban adhésif et bobines pré-poignées	POLIPROPILENE TENSILIZZATO MONO-ORIENTED POLYPROPYLENE POLYPROPYLÈNE MONO-ORIENTÉ
Spessore nastro di supporto (in funzione delle dimensioni del pacco) Tape support thickness (in accordance with pack size) Epaisseur du ruban de support (selon les dimensions du paquet)	50 µm
Spessore totale nastro + adesivo / Tape total thickness / Epaisseur totale du ruban + adhésif	72 µm
Adesività su acciaio / Adhesiveness on steel / Adhésivité sur acier	10 [N/25 mm]
Adesività su PE / Adhesiveness on PE / Adhésivité sur PE	7,5 [N/25 mm]
Carico di rottura (in funzione delle dimensioni del pacco) Tensile strength (in accordance with pack size) Charge de rupture (selon les dimensions du paquet)	350 [N/25 mm]
Allungamento / Stretching / Allongement	> 30%
Lunghezza nastro su spoletta / Length of adhesive tape on reel / Longueur du ruban sur bobine	fino a 6500 m / up to 6500 m / jusqu'á 6500 m
Larghezza nastro / Adhesive tape width / Largeur du ruban	25 mm
Diametro max. esterno spoletta / Max. external diameter of the reel / Diamètre max. externe de la bobine	350 mm
Diametro interno spoletta (manicotto) / Reel minimum core diameter (sleeve) / Diamètre interne de la bobine (manchon)	6"
Larghezza spoletta / Reel width / Largeur de la bobine	180 mm
Temperatura di stoccaggio / Storage conditions / Température de stockage	10° - 40° C - umidità dal 40% al 90% 10° - 40° C - humidity from 40% to 90% 10° - 40° C - humidité de 40% à 90%

** variabile in fuzione della velocità e delle esigenze delle applicazioni. I vari modelli garantiscono la velocità massima con il valore X massimo di 230 mm

*** minimo traino cinghie superiori

**** altezza da 100 a 145 mm fattibile con kit cambio formato per pacchi bassi

** varying according to speed and required applications. The maximum speed specified for each model is granted with parameter X up to max 230 mm

*** upper belt minimum drive

**** pack height from 100 to 145 mm can be handled with changeover kit for low packs

** variable en fonction de la cadence et des exigences des applications. Les différents modèles garantissent la cadence maximum avec la valeur X maximum de 230 mm

*** charge minimum des chaînes supérieures

**** hauteur de 100 à 145 mm: possible avec kit pour changement de format pour paquets bas

Le informazioni qui contenute sono soggette a variazioni senza alcun preavviso.
The information stated in this brochure can change without notice.
Les données techniques ci-dessus peuvent subir des modifications sans préavis.

DP010377-B

SMIPACK S.p.A.
Via Piazzalunga, 30
24015 S.Giovanni Bianco BG - ITALY
Tel.: +39 0345 40.400
Fax: +39 0345 40.409
www.smipack.it